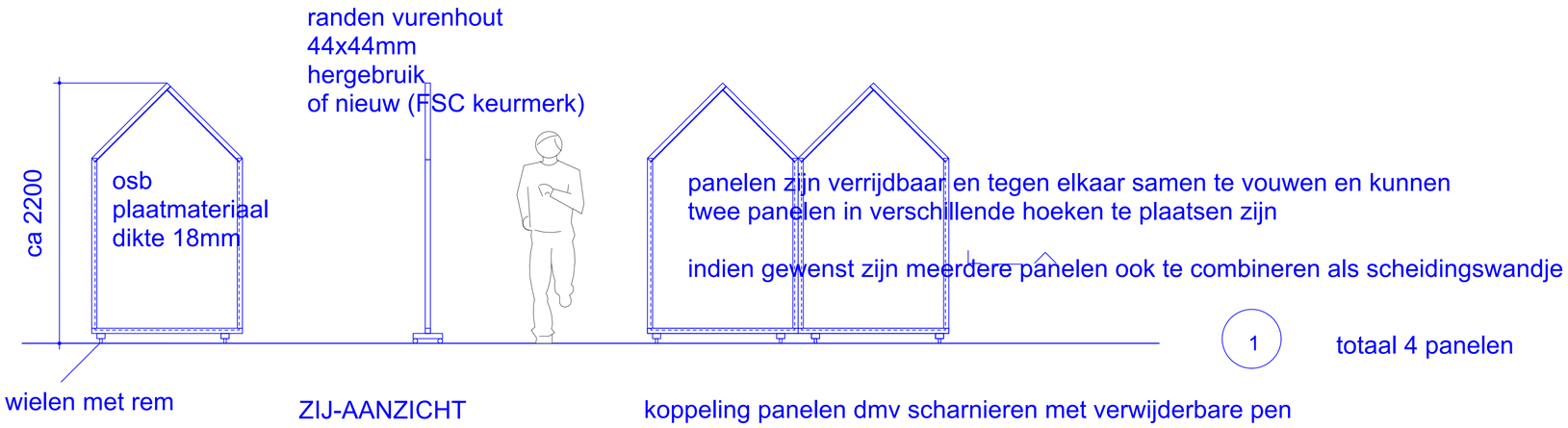

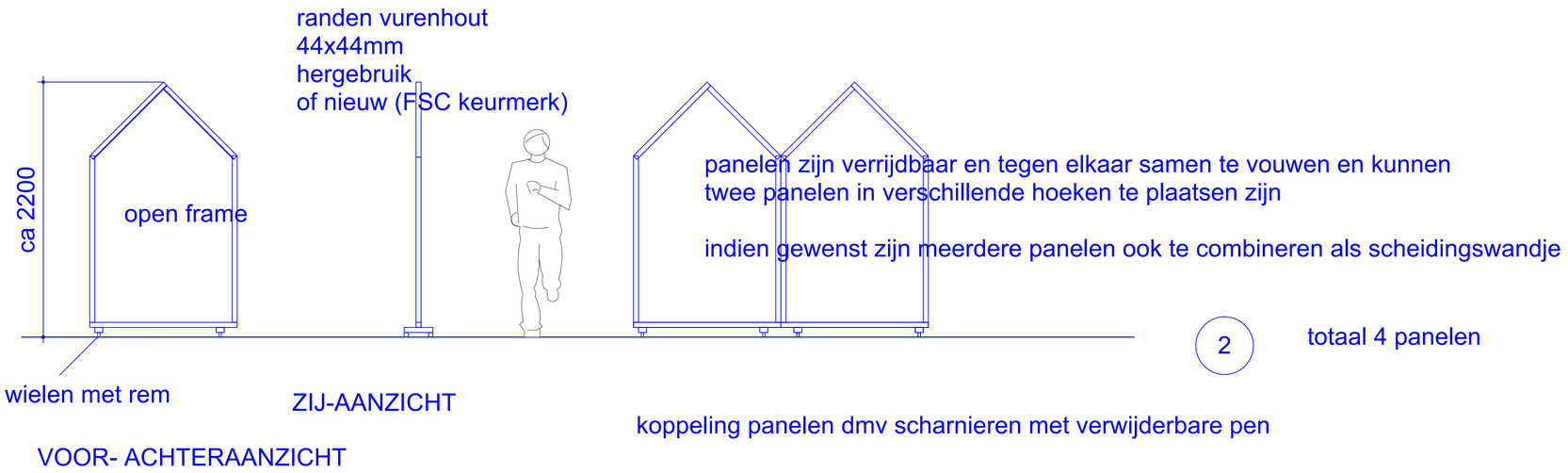

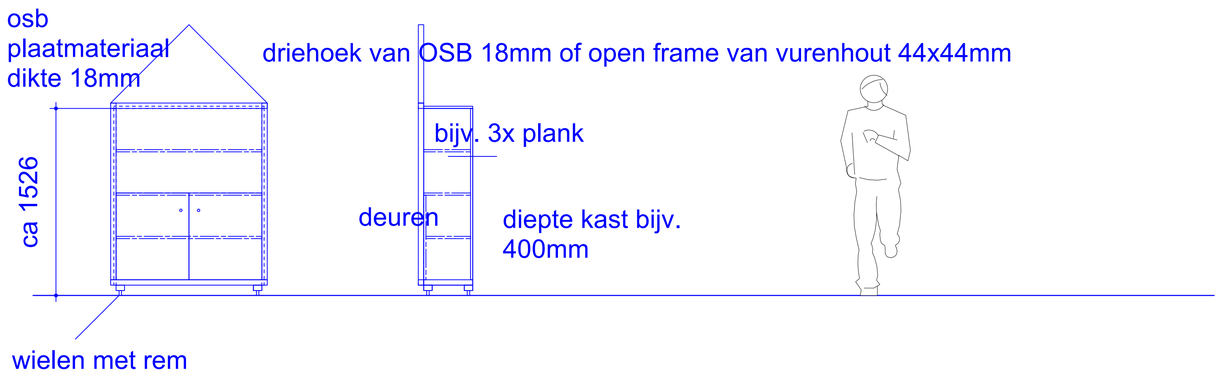

ARCHITECT
René van de Beek
Pruimengaarde 18 | 3992 JK Houten | tel 06 54647589

PROJEKT	KAST
ONDERWERP	
SCHAAL	
FORMAAT	
GETEKEND	
DATUM	
NUMMER	